ヤマト農磁株式会社
TEL:04-7157-3752
FAX:04-7157-7901

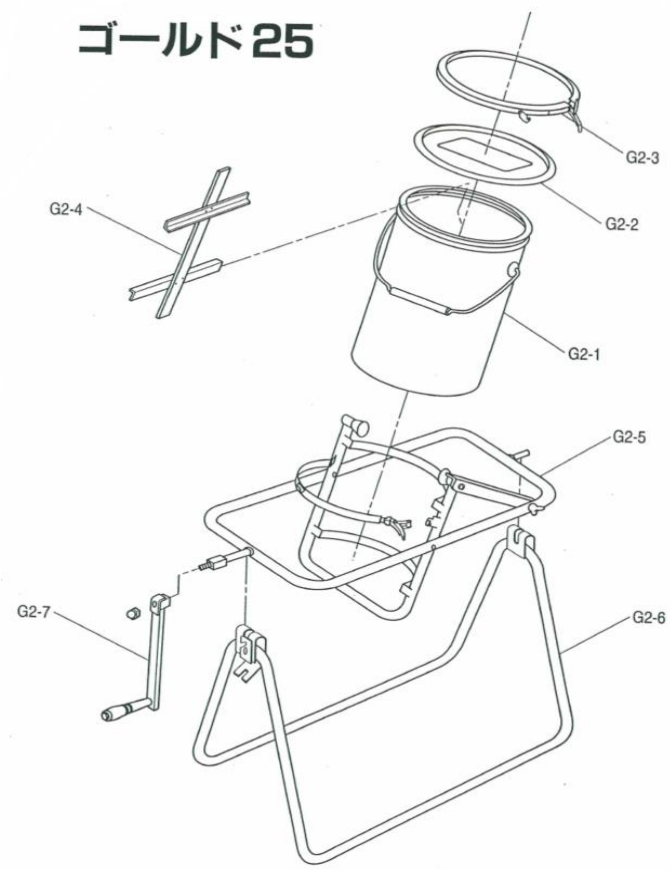

ゴールド25 部品価格表

記号	品 名	単位	小売価格
G2－1	容器	1コ	6,210
G2－2	容器用フタ	1コ	2,320
G2－3	容器フタ止めバンド	1コ	2,670
G2－4	撹拌具	1コ	1,940
G2－5	容器支持枠(ネジ付)	1コ	8,930
G2－6	枠台	1コ	8,930
G2－7	ハンドル(ナット付)	1コ	2,670
G2－8	箱(1台用)	1箱	2,670

※価格はすべて消費税別
※C/S単位の発送は運賃元払い　（2023年1月改定）