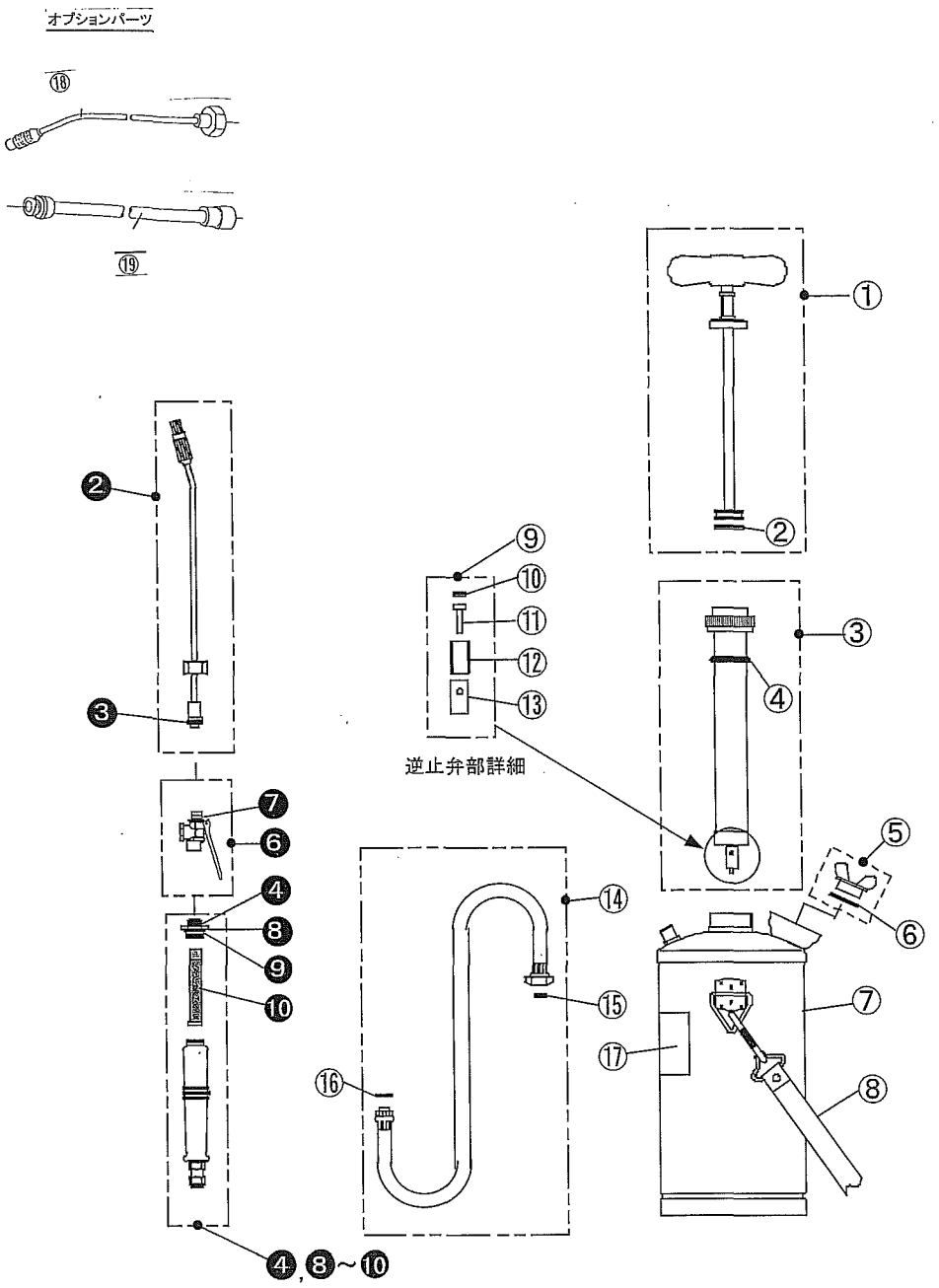

PARTS LIST

製品名　ホルモン噴霧機２Ｌ

ブロック　分解図　1／1

：部品リスト

取説記号		部品名称/その他	使用数
①		ピストン部一式	1
②		Ｏリング　P-20	1
③		シリンダ部一式	1
④		Ｏリング　P-25	1
⑤		薬液口キャップ一式	1
⑥		Ｏリング　P-18	1
⑦		薬液タンク	1
⑧		肩掛バンド（青）	1
⑨		逆止弁部一式	1
⑩		弁パッキン	1
⑪		弁虫	1
⑫		弁スプリング	1
⑬		弁サック	1
⑭		ホース金具付	1
⑮		ﾋﾞﾆｰﾙPK　8.5×5×1.5	1
⑯❹		ﾋﾞﾆｰﾙPK　11.5×8×1.5	3
⑰		ネーム・注意ラベル	1
❷		ノズル一式（200mm）	1
❸		Ｏリング　P-5	1
❻		レバーコックＳ型一式	1
❼		ﾋﾞﾆｰﾙPK　13.8×8.5×1.5	1
❽		ニップル	1
❾		ﾋﾞﾆｰﾙPK　17.5×13×1.5	1
❿		ストレーナ	1
❹,❽～❿		握り一式	1
オプション			
⑱		ノズル一式（100mm）	1
⑲		ノズルパイプ200mm	1